EN

WARRANTY CONDITION

This product is guaranteed for a period of 2 years from the date of purchase* against any failure resulting from a manufacturing or material defect. This warranty does not cover defects or damage resulting from incorrect installation, improper use or abnormal wear of the product.

*as shown on the sales receipt.

FR

CONDITION DE GARANTIE

Ce produit est garanti pour une période de 2 ans à partir de la date d'achat*, contre toute défaillance résultant d'un vice de fabrication ou de matériau. Cette garantie ne couvre pas les vices ou les dommages résultant d'une mauvaise installation, d'une utilisation incorrecte ou de l'usure anormale du produit.

*sur présentation du ticket de caisse.

NL

GARANTIEVOORWAARDEN

Dit product wordt gegarandeerd voor een periode van 2 jaar vanaf de aankoopdatum*, voor elke storing die het gevolg is van een fabricagefout of het materiaal. Gebreken of schade door slechte installatie, onjuist gebruik of abnormale slijtage van het product worden niet gedekt door deze garantie.

*op vertoon van kassabon.

ES

CONDICIONES DE GARANTÍA

El certificado de garantía de este producto tiene una duración de 3 años a partir de la fecha de compra* que se limita a los defectos de fabricación y averías del material. Se excluyen de la garantía deficiencias o daños originados por una mala instalación, errores en la manipulación o por un uso inadecuado.

*previa presentación del comprobante de compra.

MADE IN PRC

ELECTRO DEPOT
1 route de Vendeville
59155 FACHES-THUMESNIL
FRANCE

2/2

10/2022 - V1

Hotplate
Plaque chauffante
Kookplaat
Placa de cocción

975007 - EHP 2Z K 350C

INSTRUCTIONS FOR USE 02

CONSIGNES D'UTILISATION 06

GEBRUIKSAANWIJZINGEN 10

INSTRUCCIONES DE USO 14

VALBERG

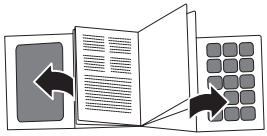

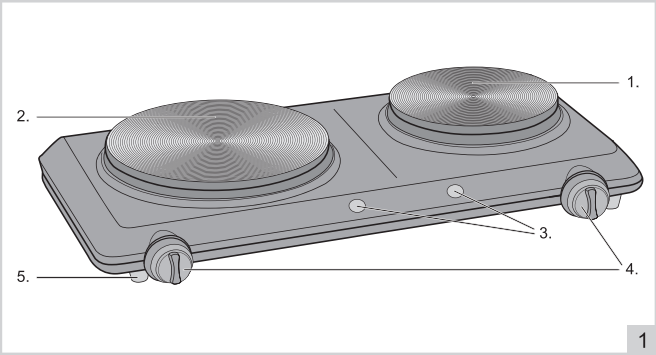
1.
2.
3.
4.
5.
1

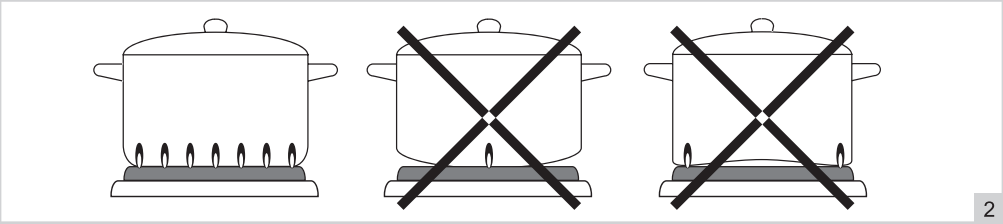
2

Thanks!

Thank you for choosing this VALBERG product.
Chosen, tested and recommended by ELECTRO DEPOT, VALBERG branded products are easy to use, reliable, and of an impeccable standard.
With every use of this appliance, you can be sure of complete satisfaction.

Welcome to ELECTRO DEPOT.

Visit our website: www.electrodepot.fr

ELECTRO DEPOT

Table of contents

A Using the appliance

General
Using for the first time
Use

General

The hotplate is only intended for domestic use, not for professional use.

(fig.1)

1. Small hotplate 1000W-Ø150mm
2. Large hotplate 1500W-Ø180mm
3. Pilot light
4. Adjustable thermostat with on / off switch
5. Non-slip feet

Using for the first time

1. Remove the appliance from the packaging.
2. Clean the appliance thoroughly to remove any manufacturing residues.
3. The invisible protective coating must be removed before you can use the appliance for the first time. To do this, set the controls to the maximum setting and leave switched on for approximately 10 minutes. Smoke will develop; make sure that the room is ventilated.
4. Switch off the cooking plate and allow it to cool down completely. The cooking plate is now ready for use.

Use

1. Select a suitable position close to an electric socket, on a dry and even surface.
2. Make sure the control is in the "MIN" position before you plug in (turn entirely to the left).
3. Plug in.
4. Turn on the device by turning the control to the right. You can also use the control to adjust the capacity.
5. Due to the cooking plate's construction, residual heat will remain after switching off. This may be used to keep food warm for a short period.

The setting of the thermostat depends on the type of pan, the thickness of the pan, the food and your personal preference.

ATTENTION

Make sure the diameter of the pan is similair to the diameter of the hotplate. Also make sure the bottom of the pan is flat. This is to avoid wasting energy. And to prevent a defect caused by disproportionate distribution of heat. Use the small hotplate for small pots and the large hotplate for large cooking pots.

Merci !

Merci d'avoir choisi ce produit VALBERG.
Choisis, testés et recommandés par ELECTRO DEPOT, les produits de la marque VALBERG vous assurent une utilisation simple, une performance fiable et une qualité irréprochable.
Grâce à cet appareil, vous savez que chaque utilisation vous apportera satisfaction.

Bienvenue chez ELECTRO DEPOT.

Visitez notre site Internet : www.electrodepot.fr
www.electrodepot.be

VOTRE AVIS COMPTE !

PARTAGEZ VOTRE EXPERIENCE SUR LES PRODUITS

Parce que votre satisfaction est notre priorité, nous vous proposons de donner votre avis sur ce produit. Il sera transmis et analysé par nos équipes afin d'améliorer continuellement le produit.

Donnez votre avis sur : http://www.electrodepot.fr/avis-client

ELECTRO DEPOT

A Utilisation de l'appareil

Généralités
Première utilisation
Utilisation

Les notices sont aussi disponibles sur le site
http://www.electrodepot.fr/sav/notices/
http://www.electrodepot.be/fr/sav/notices

Généralités

La plaque chauffante est uniquement destinée à un usage domestique et non à un usage professionnel.

(fig.1)

1. Petite plaque chauffante 1000 W-Ø150 mm
2. Grande plaque chauffante 1500 W-Ø180 mm
3. Lampe témoin
4. Thermostat réglable avec interrupteur marche/arrêt
5. Pieds antidérapants

Première utilisation

1. Sortez l'appareil de l'emballage.
2. Nettoyez soigneusement l'appareil afin d'éliminer tous les résidus de fabrication.
3. La couche protectrice invisible doit être retirée avant la première utilisation de l'appareil. Pour ce faire, réglez les commandes au maximum et laissez-les allumées pendant environ 10 minutes. De la fumée va se dégager ; Veillez à ce que la pièce soit ventilée.
4. Éteignez la plaque de cuisson et laissez-la refroidir complètement. La plaque de cuisson peut maintenant être utilisée.

Utilisation

1. Choisissez un emplacement approprié à proximité d'une prise électrique, sur une surface sèche et plane.
2. Assurez-vous que la commande est en position « MIN » avant de brancher l'appareil (tournez-la entièrement vers la gauche).
3. Branchez l'appareil
4. Allumez l'appareil en tournant la commande vers la droite. Vous pouvez également utiliser la commande pour régler la capacité.
5. En raison de la construction de la plaque de cuisson, une chaleur résiduelle subsiste après l'arrêt de l'appareil. Celle-ci peut être utilisée pour maintenir les aliments au chaud durant une courte période.

Le réglage du thermostat dépend du type de casserole, de l'épaisseur de la casserole, des aliments et de vos préférences personnelles.

AVERTISSEMENT

Assurez-vous que le diamètre de la casserole est similaire à celui de la plaque chauffante. Veillez également à ce que le fond de la casserole soit plat. Cela permet d'éviter un gaspillage d'énergie. Et pour éviter un défaut dû à une répartition disproportionnée de la chaleur, utilisez la petite plaque chauffante pour les petites casseroles et la grande plaque chauffante pour les grandes casseroles.

Bedankt!

Proficiat met uw keuze voor een product van VALBERG. De selectie en de testen van de toestellen van VALBERG gebeuren volledig onder controle en supervisie van ELECTRO DEPOT. We staan garant voor de kwaliteit van de toestellen van VALBERG, die uitmunten in hun eenvoudig gebruik, hun betrouwbare werking en hun onberispelijke kwaliteit.

ELECTRO DEPOT beveelt de VALBERG toestellen aan en is ervan overtuigd dat u uiterst tevreden zal zijn bij elk gebruik van het toestel.
Welkom bij ELECTRO DEPOT.

Bezoek onze website: www.electrodepot.be

ELECTRO DEPOT

A Gebruik van het toestel

Algemeen
Voor het eerste gebruik
Gebruik

Algemeen

De kookplaat is enkel bedoeld voor huishoudelijk, niet voor professioneel gebruik.

(fig.1)

1. Kleine kookplaat 1000W-Ø150 mm
2. Grote kookplaat 1500 W-Ø180 mm
3. Controlelamp
4. Verstelbare thermostaat met aan/uit-knop
5. Antislipvoetjes

Voor het eerste gebruik

1. Haal het toestel uit de verpakking.
2. Maak het toestel zorgvuldig schoon om residuen van het fabricageproces te verwijderen.
3. De onzichtbare beschermlaag moet verwijderd worden voor u het toestel voor de eerste keer gebruikt. Zet hiervoor het toestel op de hoogste stand en laat werken gedurende ongeveer 10 minuten. Dit produceert rook; zorg ervoor dat de kamer goed geventileerd is.
4. Schakel de kookplaat uit en laat ze volledig afkoelen. De kookplaat kan nu gebruikt worden.

Gebruik

1. Kies een geschikte locatie dicht bij een stopcontact op een droog en vlak oppervlak.
2. Zorg ervoor dat de knop in de "MIN" positie staat voor u de stekker in het stopcontact steekt (draai volledig naar links).
3. Steek de stekker in het stopcontact.
4. U zet het toestel aan door de knop naar rechts te draaien. U kan de knop ook gebruiken om het vermogen aan te passen.
5. Het toestel geeft nog restwarmte af nadat het uitgeschakeld is door de manier waarop het gemaakt is. U kan deze warmte benutten om voeding nog even warm te houden

De instelling van de thermostaat hangt af van het soort pan, de dikte van de pan, de voeding en uw persoonlijke voorkeur.

OPGELET

Zorg ervoor dat de doorsnede van de pan overeenkomt met de doorsnede van de kookplaat. Zorg er ook voor dat de bodem van de pan vlak is. Zo vermijdt u energieverspilling. Dit voorkomt ook defecten veroorzaakt door een buitenproportionele verdeling van de warmte. Gebruik de kleine kookplaat voor kleine potten en de grote kookplaat voor grote kookpotten.

¡Muchas gracias!

Muchas gracias por haber elegido nuestro producto VALBERG. Seleccionados, testados y recomendados por ELECTRO DEPOT, los productos de la marca VALBERG le garantizan una facilidad de uso, un rendimiento eficaz y una calidad impecable.

Con este dispositivo puede estar seguro de que siempre quedará satisfecho al utilizarlo.
Bienvenido a ELECTRO DEPOT.

Visite nuestra página web: www.electrodepot.es

ELECTRO DEPOT

A

General
Cómo utilizar por primera vez
Uso

General

La placa de cocción solo está pensada para uso doméstico, no para uso profesional.

(fig.1)

1. Placa de cocción pequeña 1000W-Ø150mm
2. Placa de cocción grande 1500W-Ø 180mm
3. Luz piloto
4. Termostato ajustable con interruptor de encendido y apagado
5. Patas antideslizantes

Cómo utilizar por primera vez

1. Extraiga el aparato del embalaje.
2. Limpie a fondo el aparato para eliminar cualquier residuo de fabricación.
3. La capa protectora invisible debe retirarse para poder utilizar el aparato por primera vez. Para ello, ajuste los controles al máximo y déjelos encendidos durante aproximadamente 10 minutos. Esto producirá humo; asegúrese de que la habitación está ventilada.
4. Apague la placa de cocción y deje que se enfríe por completo. La placa de cocción está lista para ser utilizada.

Uso

1. Seleccione una posición adecuada cerca de una toma de corriente, en una superficie seca y uniforme.
2. Asegúrese de que el mando está en la posición "MIN" antes de conectarlo (gírelo completamente hacia la izquierda).
3. Enchúfelo.
4. Encienda el aparato girando el mando hacia la derecha. También puede utilizar el mando para ajustar la capacidad.
5. Debido a la construcción de la placa de cocción, el calor residual se mantendrá después de apagarla. Puede utilizarse para mantener los alimentos calientes durante un periodo corto de tiempo.

El ajuste del termostato depende del tipo de sartén, del grosor de esta, de los alimentos y de sus preferencias personales.

ATENCIÓN

Asegúrese de que el diámetro de la sartén es similar al de la placa de cocción. Asegúrese también de que el fondo de la sartén sea plano. Esto evita el desperdicio de energía. Y previene un defecto causado por una distribución desproporcionada del calor. Utilice la placa pequeña para ollas pequeñas y la placa grande para ollas grandes.